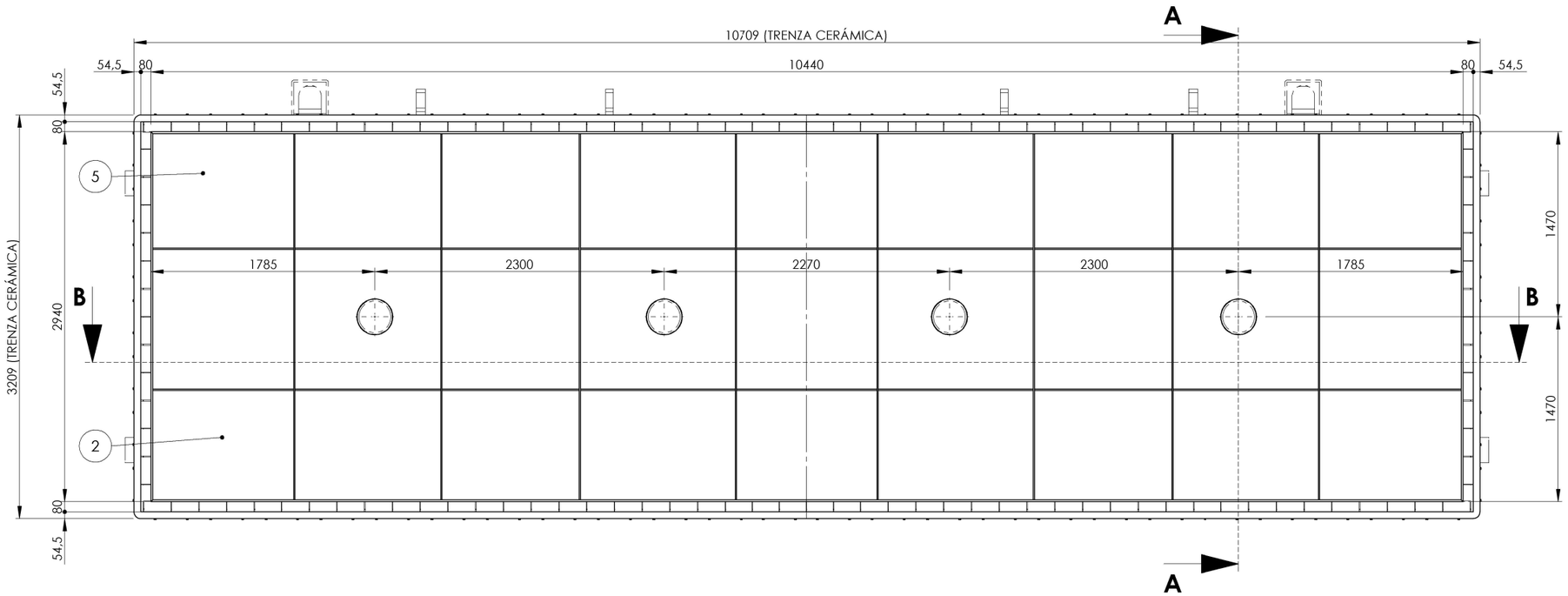

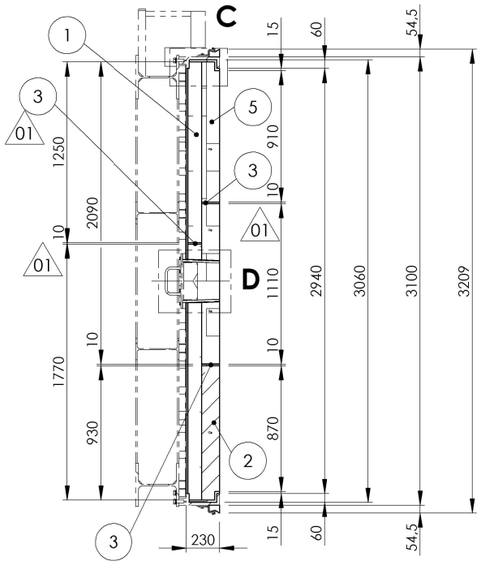

SECCIÓN A-A

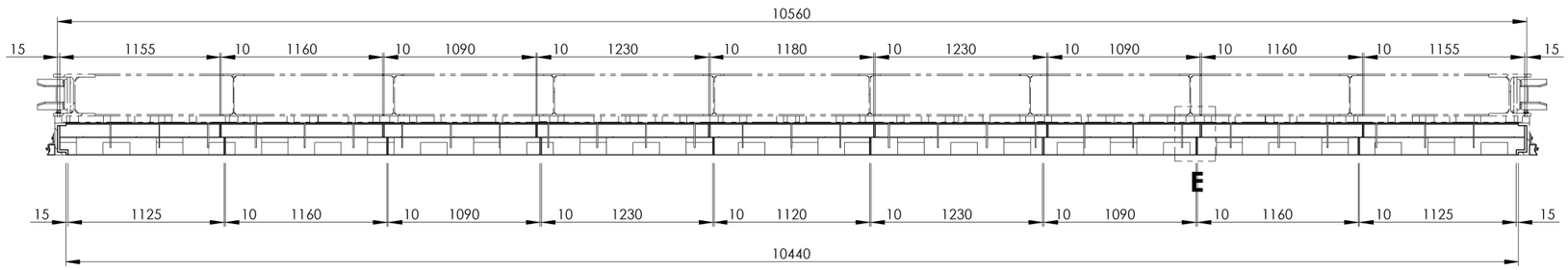

SECCIÓN B-B

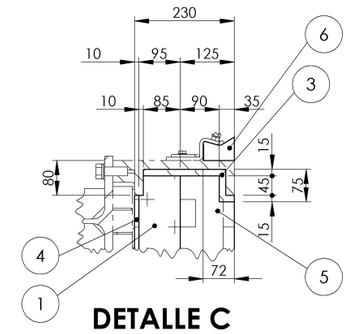

DETALLE C

ESCALA (1 : 10)

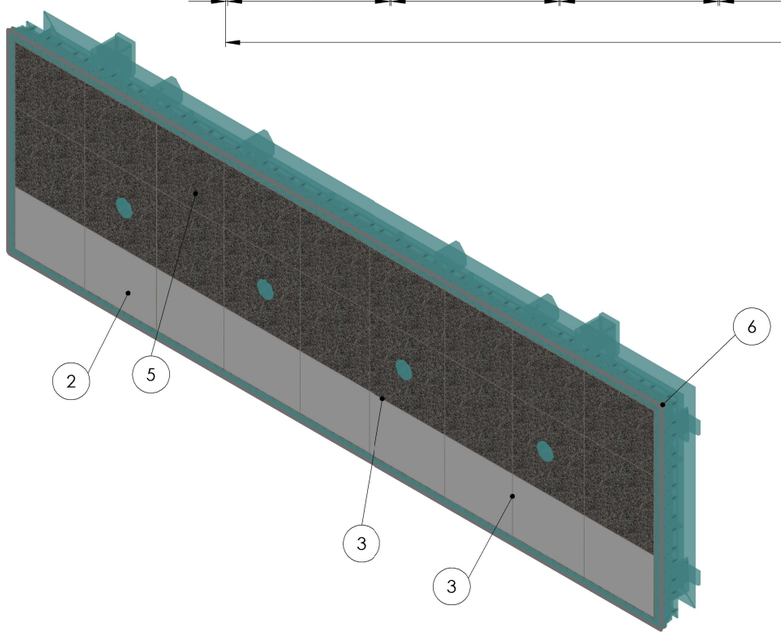

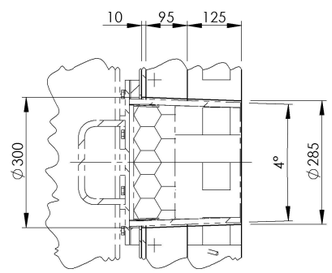

DETALLE D

ESCALA (1 : 10)

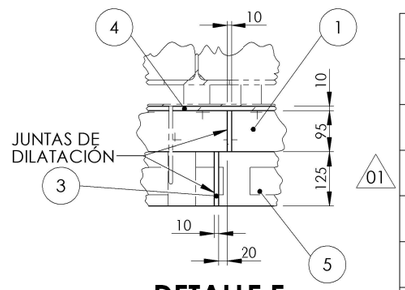

DETALLE E

ESCALA (1 : 10)

MARCA	CODIGO	DESCRIPCION	CANT. TOTAL	UN	MASA
6	00C00078	TRENZA CERAMICA 40X80 INSERCION INCONEL	27.48	MT1	44.73
5	56D00006	HORMIGON CALDE CAST LF 44 (ANTES PHLOX 1500 C SR)	5758.62	KGR	5758.62
4	55D00034	PLACA AISLANTE 10MM 1200ºC BIOSOLUBLE 1250X1000 INSULFRAX 110LD -UNIFRAX-	30.565	MT2	82.11
3	55D00007	MANTA BIO 1200 GR 25 128 KG/M3 CE/97/69 (610X7320 MM) FIBRA VITREA BIOSOLUBLE SILICE-CALCIO-MAGNESIA	17.475	MT2	25.42
2	56D00082	HORMIGON ALKON CAST MC 88	3781.70	KGR	3781.70
1	56E00000	HORMIGON LW MIX 124 C/G CALDECAST	2959.79	KGR	2959.79

REV. Nº	CONCEPTO	FECHA	NOMBRE
1	AÑADIDAS 2 JUNTAS, POR LO QUE AUMENRTA CANTIDAD DE MARCA 3	23/11/2023	pszan

LAS CANTIDADES DE LOS MATERIALES QUE APARECEN EN LA LISTA SON CANTIDADES TEÓRICAS SIN NINGUNA DEMASÍA

IMPREGNAR CARAS DE PLACA INSULFRAX ESPESOR 10 mm. (MARCA 4) EN CONTACTO CON EL HORMIGÓN, CON **PLASTICOAT A-500** Y REALIZAR AGUJEROS DE Ø5 CADA 300-350 mm.

TOLERANCIAS GENERALES PARA PIEZAS MECANIZADAS CON ARRANQUE DE VIRUTA
DIN-7168
GRADO DE PRECISION: m-S

TOLERANCIAS GENERALES PARA CONSTRUCCION SOLDADA
DIN-8570
GRADO DE PRECISION: AE

NOTA IMPORTANTE:
TODAS LAS SOLDADURAS NO INDICADAS, SE HARAN CON CORDON CONTINUO CON GARGANTA **a** (UNE-EN ISO 2553) DE 0,4 EL ESPESOR MINIMO A UNIR, CUANDO SE SUELDE POR LOS DOS LADOS( ), Y DE 0,7 EL ESPESOR MINIMO A UNIR CUANDO SE SUELDE SOLO POR UNO. ( )

NO TOMAR MEDIDAS A ESCALA.
EN CASO DE DUDA O PRECISAR COTAS ADICIONALES, CONTACTAR CON NUESTRO DEPARTAMENTO DE INGENIERIA.

	FECHA	NOMBRE
DIBUJADO	23/06/2023	Distek2
COMPROBADO	23/11/2023	psrra
SUPERVISADO		

ghi SMART FURNACES
Barrio de Aperribay, 4
48960 Galdakao (Bizkaia)
Teléfono: (+34) 944 49 16 00
www.ghihornos.com

ESCALA 1:30

PESO (KG) 12652.36

DENOMINACION
REVESTIMIENTO PUERTA DE CARGA

INSTALACION
RAN-R-110-B

Nº: 10653-H01-PGG-0220-008 | REV. 1 | FORMATO: A2 | HOJA: 1 DE 1

ESTE PLANO ES PROPIEDAD DE GHI HORNOS INDUSTRIALES Y ES CONFIDENCIAL. - NO DEBE SER CEDIDO, COPIADO NI COMUNICADO DE CUALQUIER OTRA FORMA A TERCEROS SIN PERMISO ESCRITO